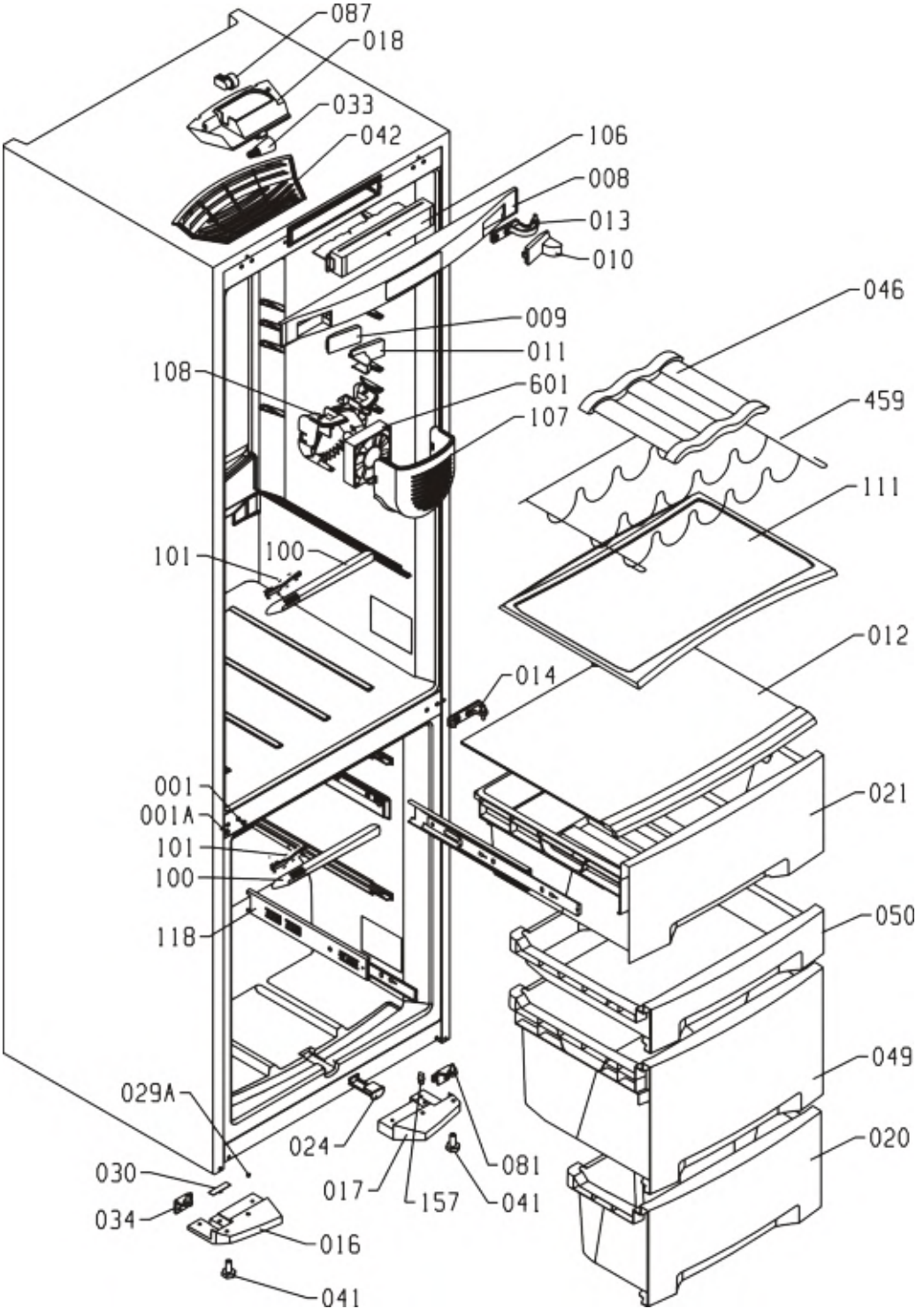
087
018
033
042
106
008
013
010
046
009
011
108
601
459
107
111
101
100
012
014
001
001A
021
101
100
050
118
049
029A
024
020
081
030
017
157
041
034
016
041

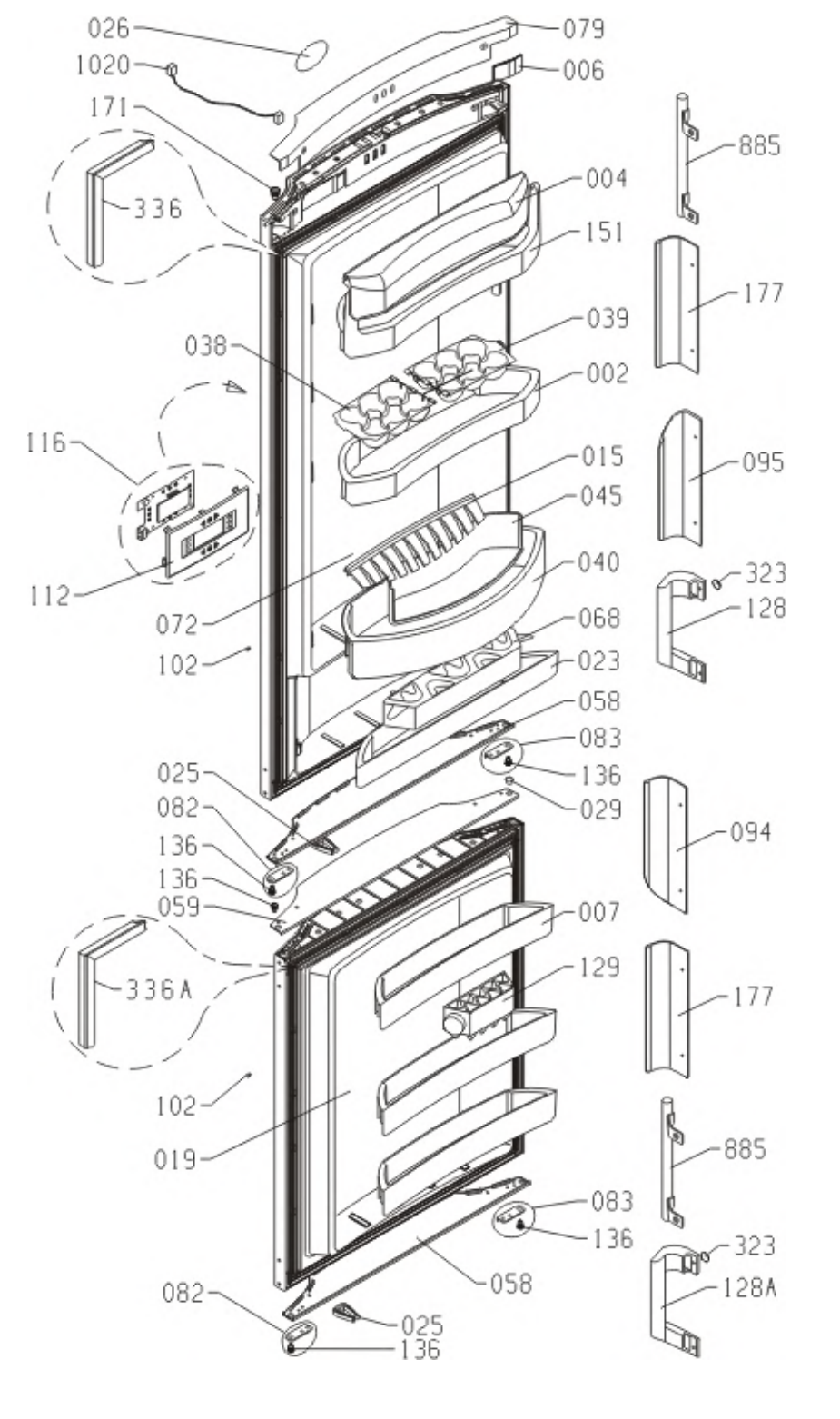
026
1020
171
336
079
006
004
151
039
002
038
116
015
045
040
112
072
068
102
023
058
083
136
025
029
082
136
136
059
007
336A
129
102
019
083
136
058
082
025
136
885
177
095
323
128
094
177
885
323
128A

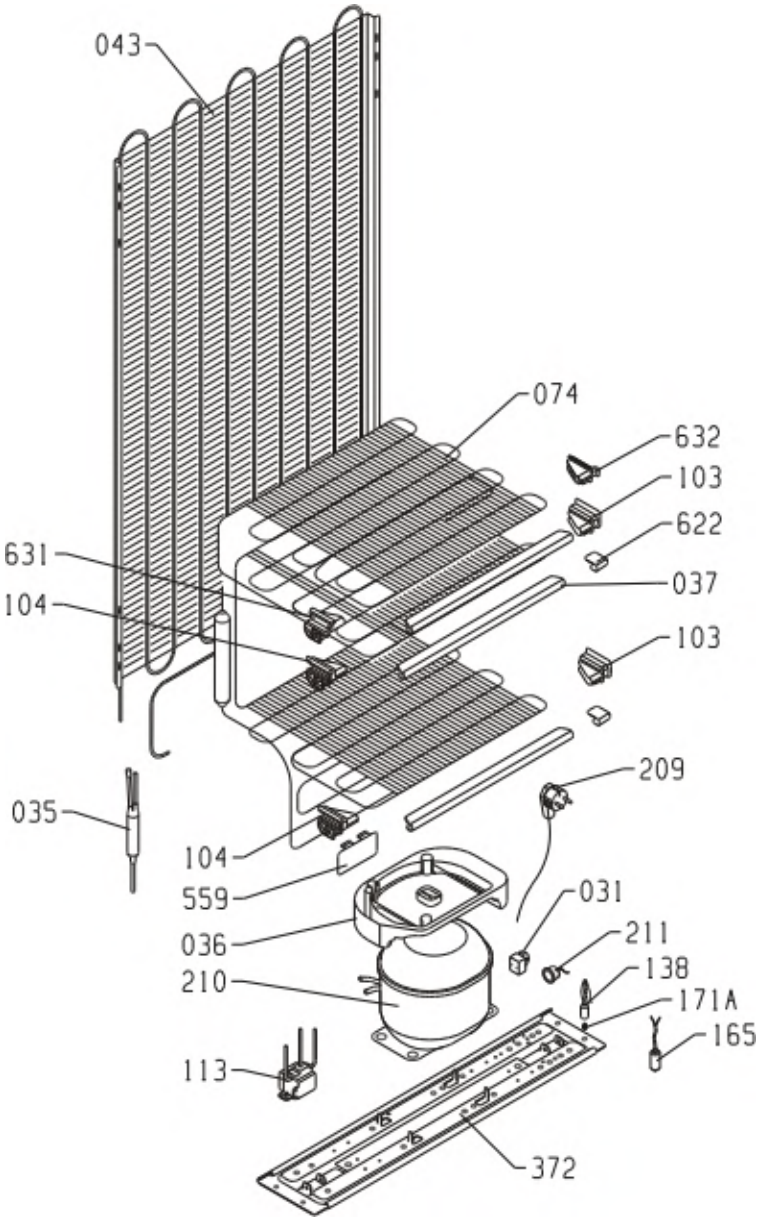
043
074
632
103
622
631
037
104
103
209
035
104
559
031
036
211
138
210
171A
165
113
372